Korte instructie montage dakpanprofielplaten

Opbouw dak van binnen naar buiten:

Dakbeschot

1. Ademende folie
2. Tengels 11x38 mm
3. Panlat 22x38 mm
4. Dakpanplaten

⇨ Zie volgende pagina's voor maatvoering en stapsgewijze opbouw.

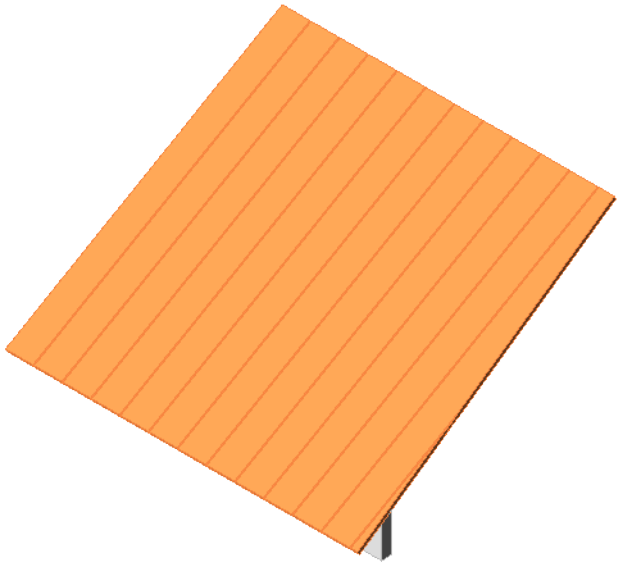

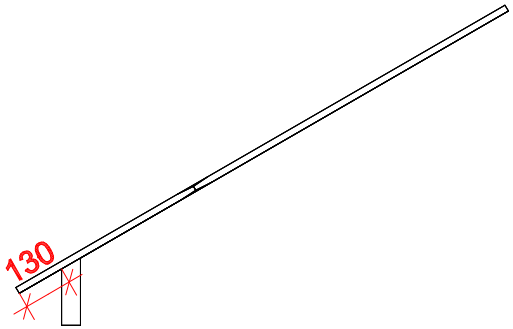

dakbeschot ±130 mm laten oversteken

dakpanplaten zijn ±70 mm langer dan het dakbeschot

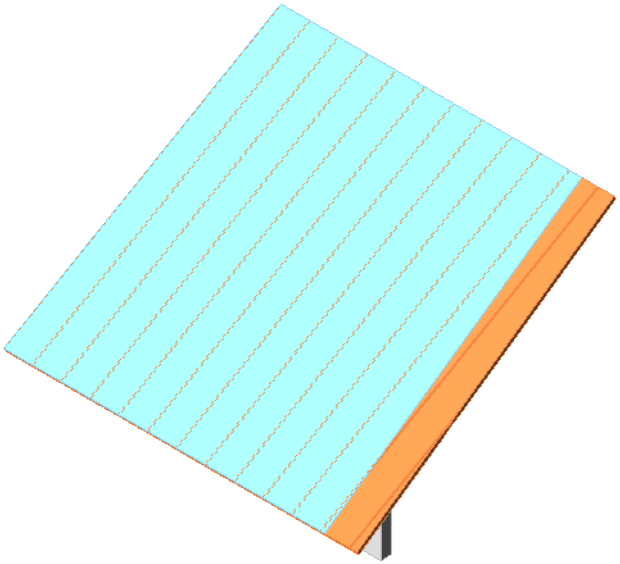

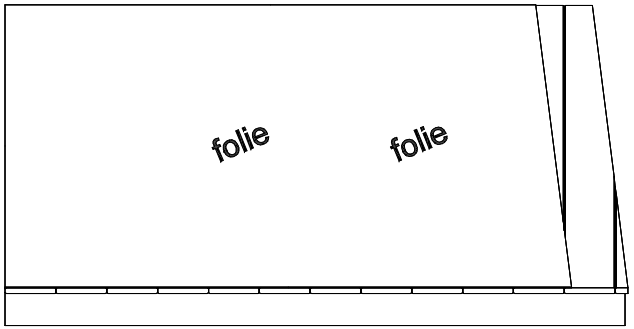

folie op het dakbeschot

letters moeten leesbaar zijn op bovenzijde

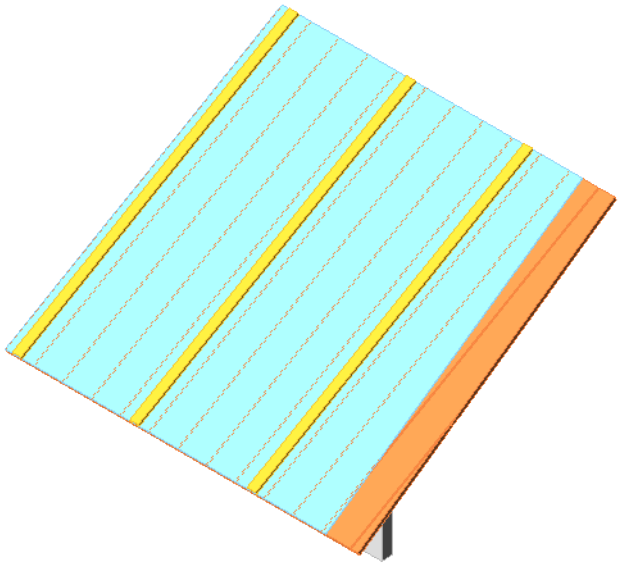

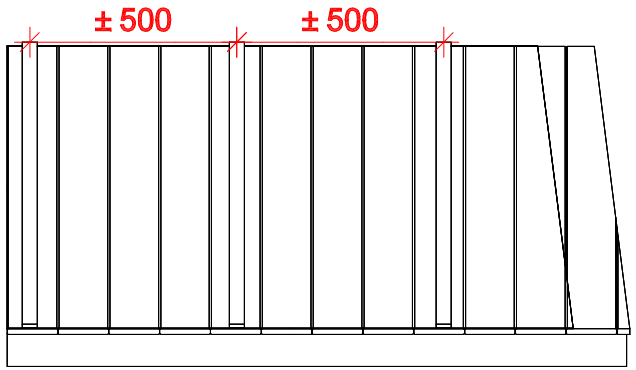

tengels ±500 mm hart op hart

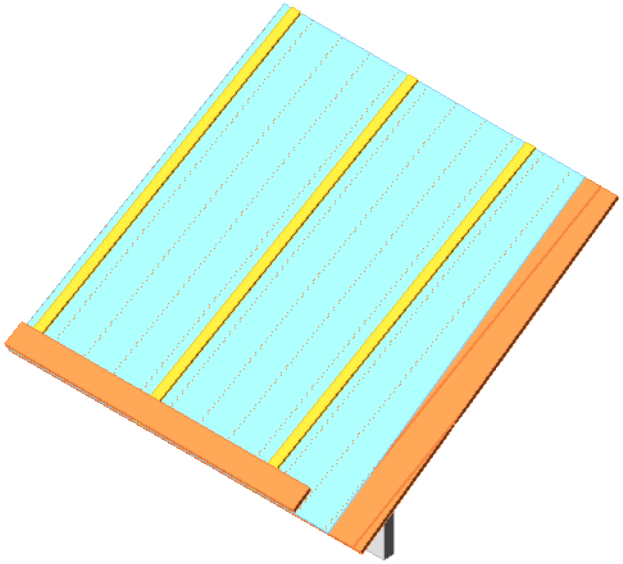

met onderkant dakbeschot gelijk

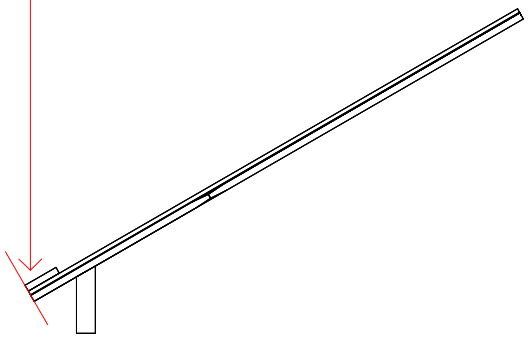

gootplank op de tengels schroeven
± 100 mm brede lat

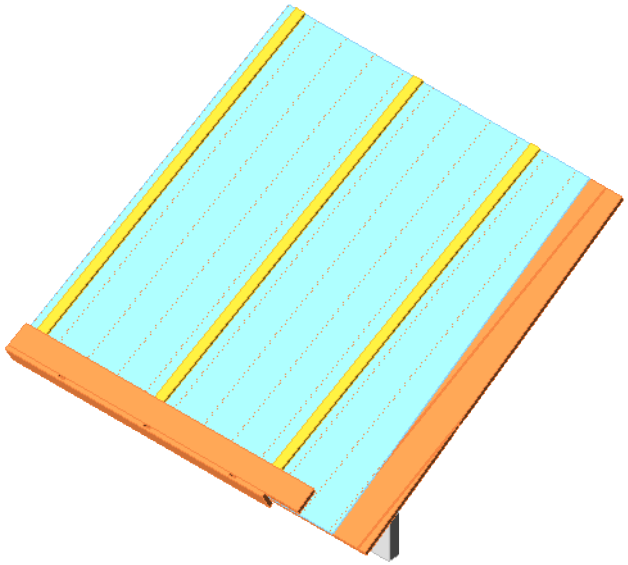

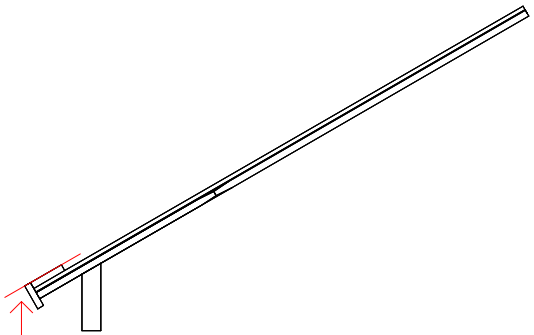

met bovenkant gootplank gelijk

ventilatielat (±65 mm breed)
met bovenkant gootplank gelijk

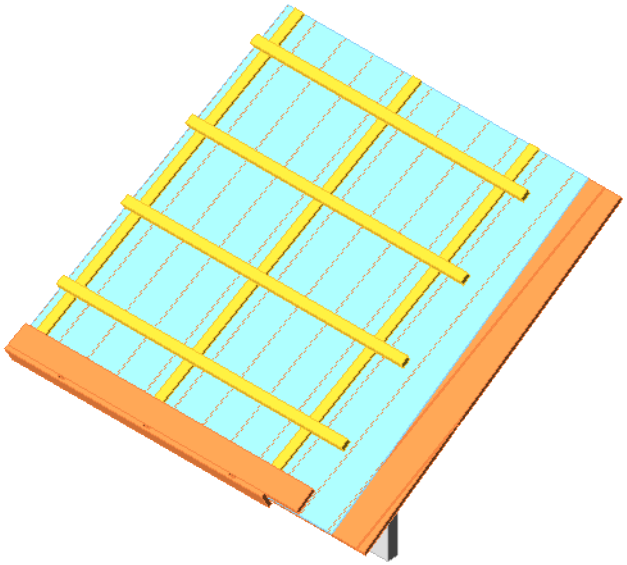

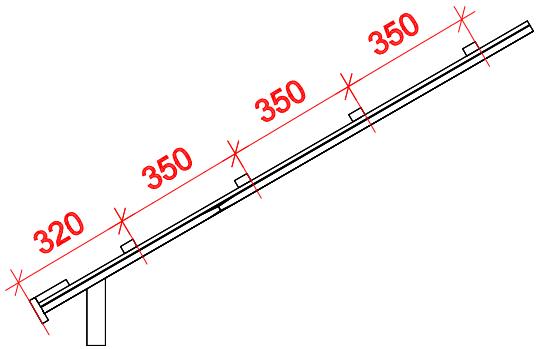

panlatten monteren
- 1e lat = afwijkende afstand

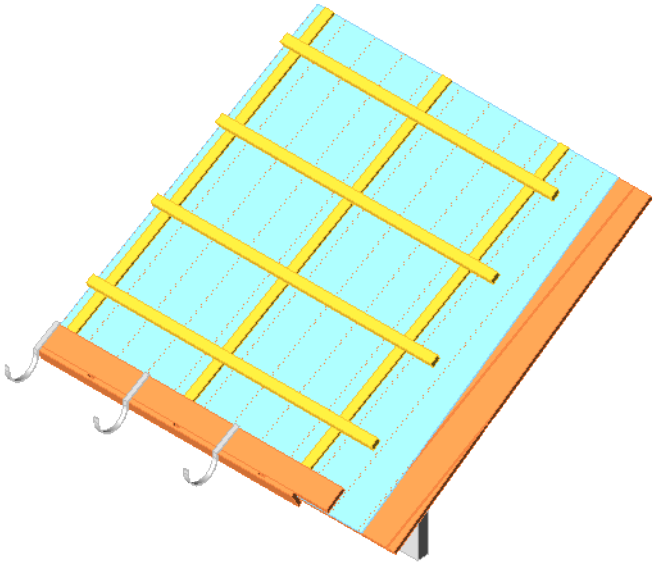

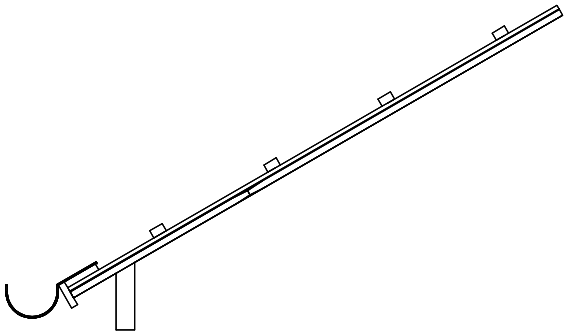

optioneel: gootbeugels monteren

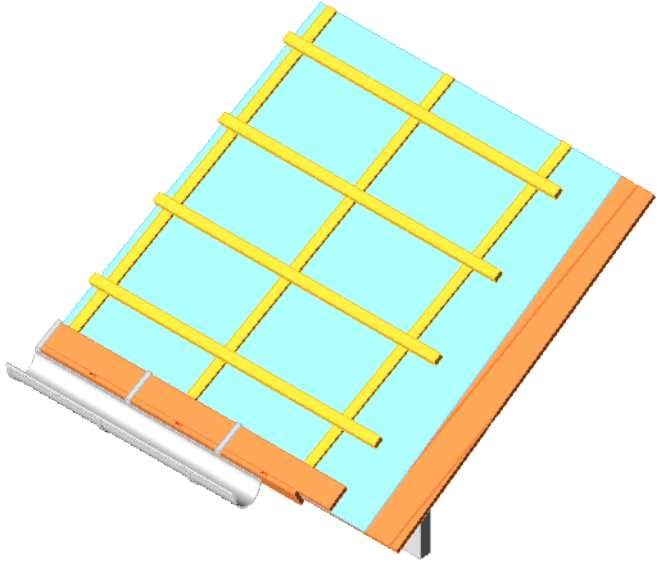

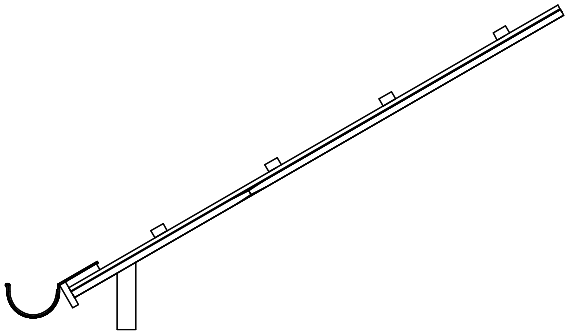

optioneel: goot monteren

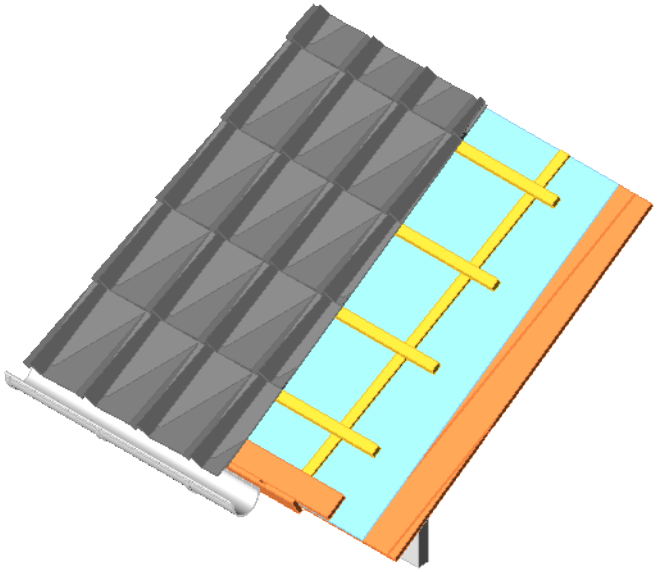

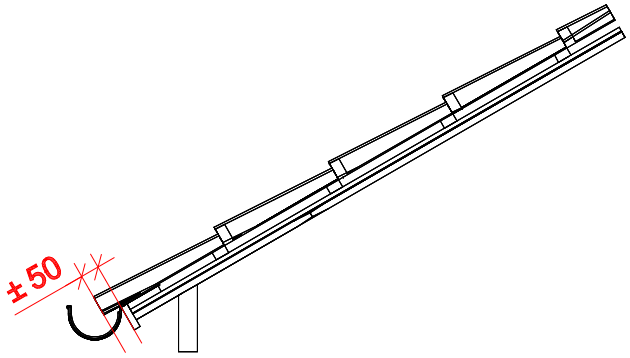

platen monteren

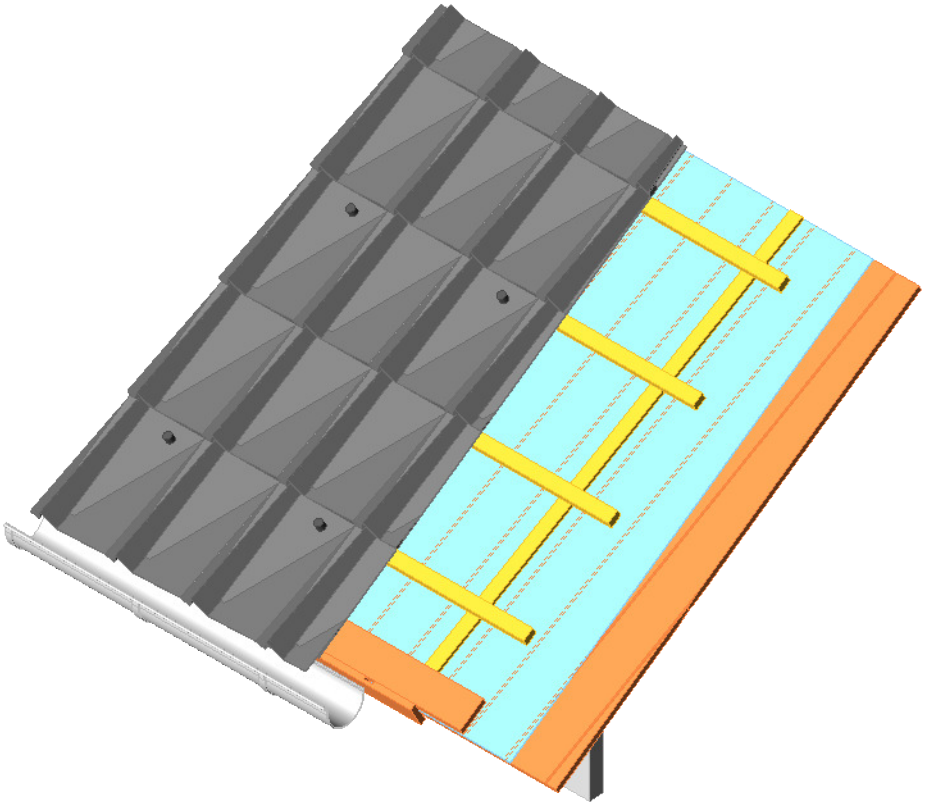

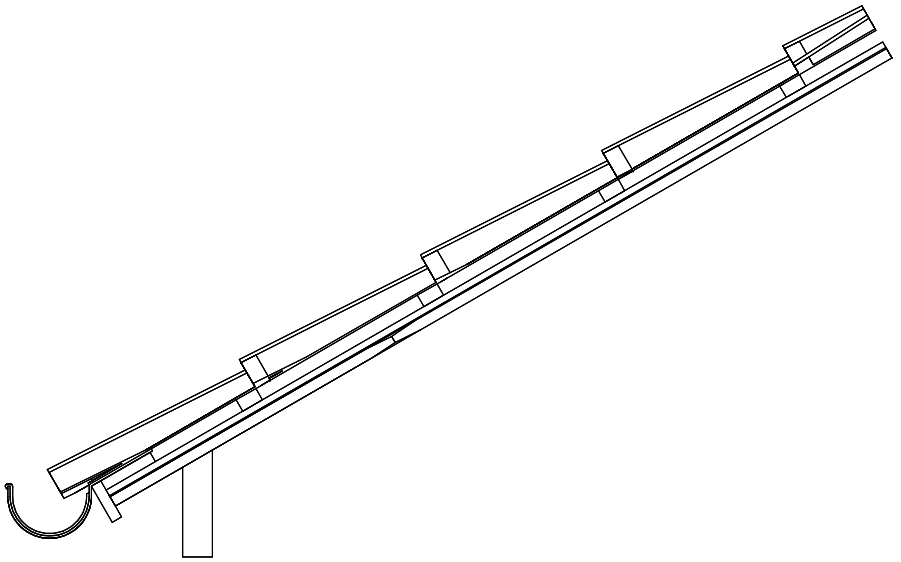

schroeven 35 mm
- van links naar rechts:
  - eerste pan links
  - 3e, 5e, ...
  - laatste pan rechts

- van boven naar beneden:
  - onderste pan
  - 3e, 5e, ...
  - bovenste pan

zie ook volgende pagina
voor voorbeeldfoto's

Positie van de schroeven dakpanplaten (35 mm schroef)

- Vanaf onder naar boven:
  - Onderste pan
  - Derde pan
  - Vijfde, zevende, …
  - Bovenste pan
- Van links naar rechts:
  - Buitenste pan links
  - Derde pan
  - Vijfde, zevende, …
  - Buitenste pan rechts
- U schroeft de pan vast in de panlat

Windveer en nok montage:

- Kantplank monteren; onderzijde inkorten
- Nok monteren op de dakplaten tot buitenkant kantplank
    - Heeft u 1 nokdeel? Dan moet u inkorten
    - Heeft u meerdere nokdelen? Dan hebben deze 2 verschillende inwendige breedtes.
    - Inwendig 2x120 mm en inwendig 2x117 mm; deze dus over elkaar monteren.
    - Schroef 15 mm
- Windveer monteren
    - Op de kantplank schroeven met schroef 15 mm
    - Onderzijde inkorten

LET OP: bij het afslijpen het werkstuk altijd met de zichtzijde naar onder houden zodat er geen heet slijpsel op de coating komt. Dit brandt namelijk door de coating heen en heeft roestplekken tot gevolg.